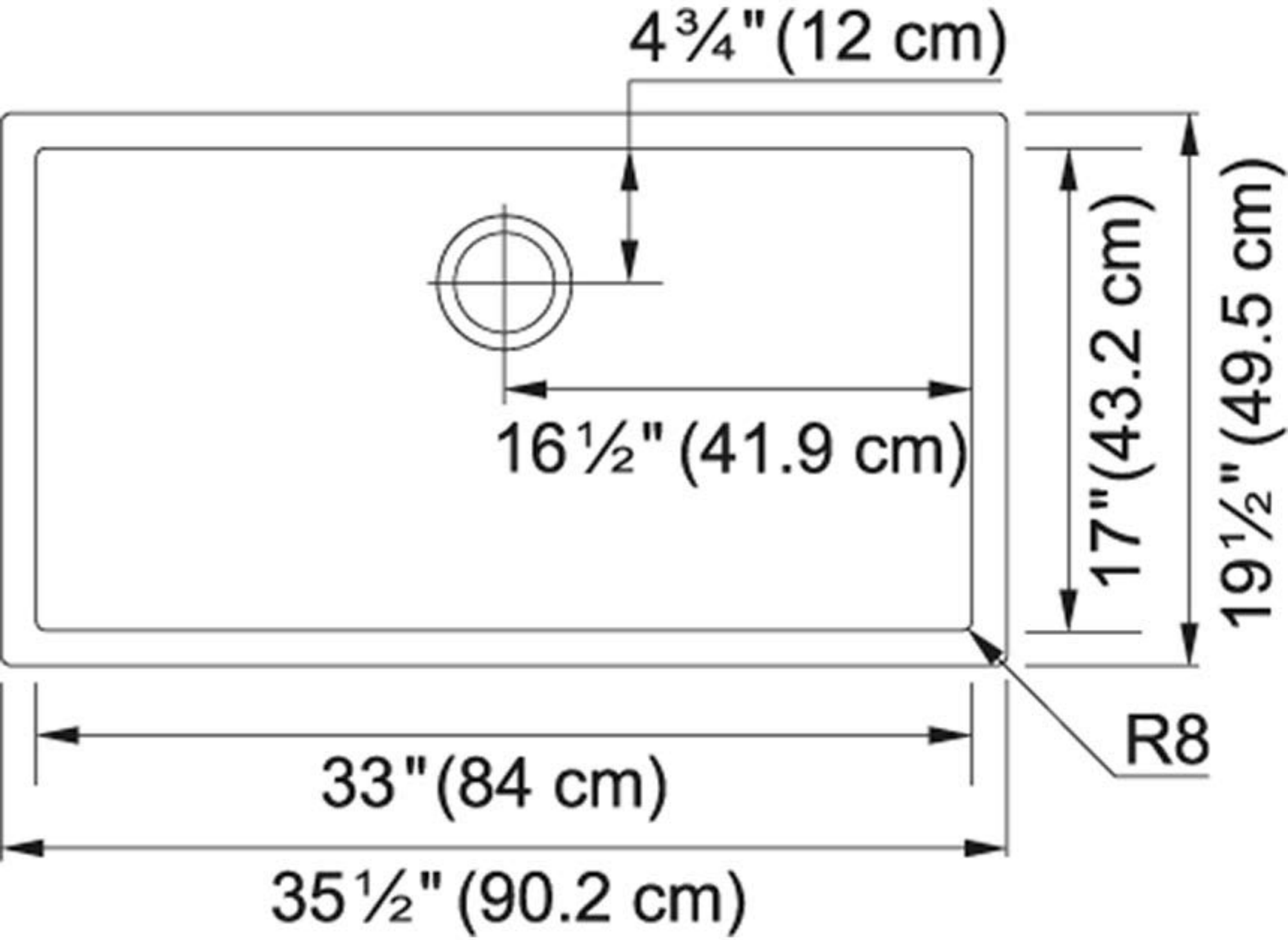
4¾"(12 cm)
16½"(41.9 cm)
17"(43.2 cm)
19½"(49.5 cm)
R8
33"(84 cm)
35½"(90.2 cm)